■门滑槽

系列码	材质	表面处理
XCPE01	A6063-T5	喷砂氧化

■用于1530型材制作门的平行滑轨。
■产品长度：6米/条。

XCPE01-E

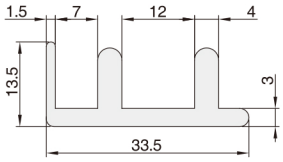

XCPE01-T

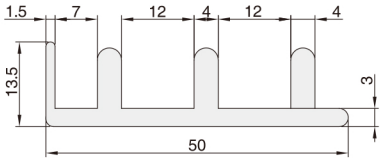

视图标准：第三视角

系列码	规格	L(mm)	重量(g/m)
XCPE01	E	50~6000	525
	T		720

■门滑槽固定块

系列码	材质	颜色
XCPF61	PA	白色

■用于1530型材门框连接滑动作用。

XCPF61-A

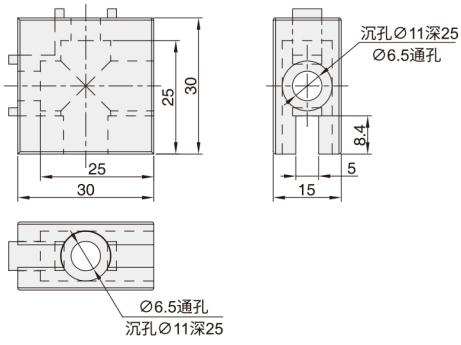

XCPF61-B

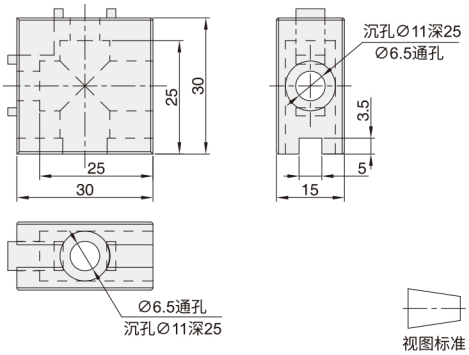

视图标准：第三视角

系列码	规格	重量(g/m)
XCPF61	A	12
	B	11

请按图示订货

■ **XCPF61-A**

系列码	规格
XCPF61	A

交期Delivery
5天 发货
○本产品发货时间不含周日

使用示例：

1.安装门窗
门窗分别由门滑槽固定块 XCPF61-A (上) 和滑动固定块 XCPF61-B (下)作为连接件,用螺栓连接1530型材。
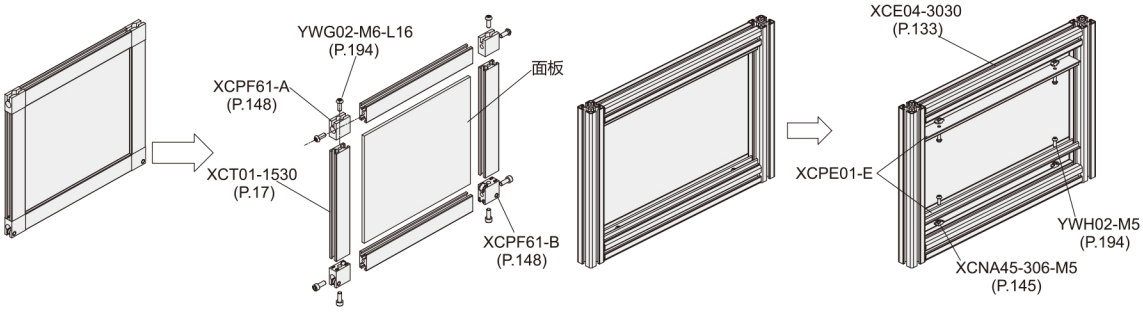
2.安装滑轨座：
把滑轨座 XCPE01-E 用T型螺母XCNA45-306-M5 和沉头螺钉 YWH02-M5-L16 固头定在装好的机架上。