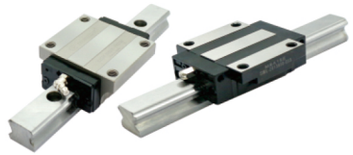

代码	类型	滑块固定方式	滑块数量	材质	导轨固定方式
LAB01	组件	上锁式	单滑块	合金钢	上锁式
LAB02			双滑块		

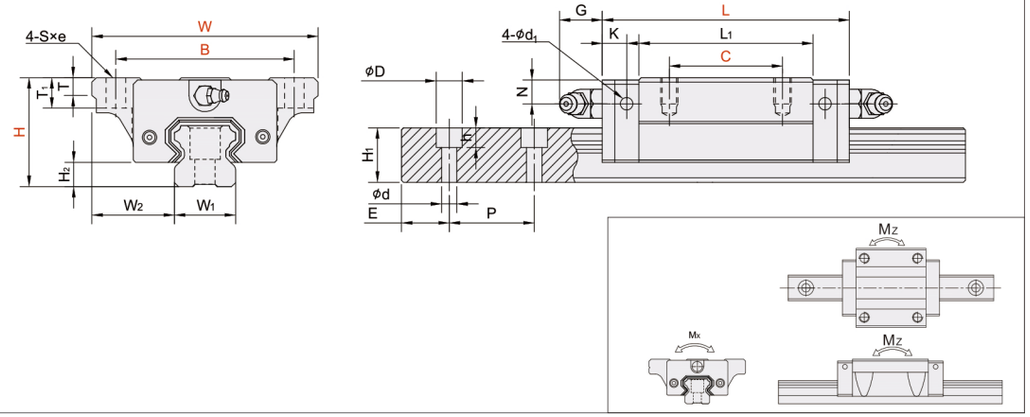

代码	型号	外形尺寸(mm)					滑块尺寸(mm)												导轨尺寸(mm)				
		高度 H	宽度 W	长度 L	W_2	H_2	B	C	S×e	L_1	T	T_1	T_2	N	G	K	d_1	油嘴规格	宽度 W_1	高度 H_1	节距 P	E std.	D×h×d
LAB01 LAB02	MSA15E	24	47	56.3	16	4.2	38	30	M5×7	39.3	7	11	7	4.3	7	3.2	3.3	G-M4	15	15	60	20	7.5×5.3×4.5
	MSA20E	30	63	72.9	21.5	5	53	40	M6×10	51.3	7	10	10	5	12	5.8	3.3	G-M6	20	18	60	20	9.5×8.5×6
	MSA20LE			88.8						67.2													
	MSA25E	36	70	81.6	23.5	6.5	57	45	M8×10	59	11	16	10	6	12	5.8	3.3	G-M6	23	22	60	20	11×9×7
	MSA25LE			100.6						78													
	MSA30E	42	90	97	31	8	72	52	M10×10	71.4	11	18	10	7	12	6.5	3.3	G-M6	28	26	80	20	14×12×9
	MSA30LE			119.2						93.6													
	MSA35E	48	100	111.2	33	9.5	82	62	M10×13	81	13	21	13	8	11.5	8.6	3.3	G-M6	34	29	80	20	14×12×9
	MSA35LE			136.6						106.4													
	MSA45E	60	120	137.7	37.5	10	100	80	M12×15	102.5	13	25	15	10	13.5	10.6	3.3	G-PT1/8	45	38	105	22.5	20×17×14
	MSA45LE			169.5						134.3													
	MSA55E	70	140	161.5	43.5	13	116	95	M14×17	119.5	19	32	17	11	13.5	8.6	3.3	G-PT1/8	53	44	120	30	23×20×16
	MSA55LE			199.5						157.5													
	MSA65E	90	170	199	53.5	15	142	110	M16×23	149	21.5	37.5	23	19	13.5	8.6	3.3	G-PT1/8	63	53	150	35	26×22×18
	MSA65LE			253						203													

代码	型号	基本荷重(kgf)		容许静力矩					重量	
		动负荷 C/kN	静负荷 C_0/kN	MP/kN-m		MY/kN-m		MR/kN-m	滑块kg	导轨kg/m
				单	双	单	双			
LAB01 LAB02	MSA15E	11.8	18.9	0.12	0.68	0.12	0.68	0.14	0.18	1.5
	MSA20E	19.2	29.5	0.23	1.42	0.23	1.42	0.29	0.4	2.4
	MSA20LE	23.3	39.3	0.39	2.23	0.39	2.23	0.38	0.52	
	MSA25E	28.1	42.4	0.39	2.20	0.39	2.20	0.48	0.62	3.4
	MSA25LE	34.4	56.6	0.67	3.52	0.67	3.52	0.63	0.82	
	MSA30E	39.2	57.8	0.62	3.67	0.62	3.67	0.79	1.09	4.8
	MSA30LE	47.9	77.0	1.07	5.81	1.07	5.81	1.05	1.43	
	MSA35E	52.0	75.5	0.93	5.47	0.93	5.47	1.25	1.61	6.6
	MSA35LE	63.6	100.6	1.60	8.67	1.60	8.67	1.67	2.11	
	MSA45E	83.8	117.9	1.81	10.67	1.81	10.67	2.57	2.98	11.5
	MSA45LE	102.4	157.3	3.13	16.95	3.13	16.95	3.43	3.9	
	MSA55E	123.6	169.8	3.13	17.57	3.13	17.57	4.50	4.17	15.5
	MSA55LE	151.1	226.4	5.40	28.11	5.40	28.11	6.00	5.49	
	MSA65E	198.8	265.3	6.11	33.71	6.11	33.71	8.36	8.73	21.9
	MSA65LE	253.5	375.9	11.84	57.32	11.84	57.32	11.84	11.89	

■注：① 单：单滑块/双：双滑块紧密接触;
② 滚珠型系列线性导轨基本额定动负荷的额定疲劳寿命为50km,将50k的额定疲劳寿命的C换算成100km的额定疲劳寿命的C100km的额定疲劳寿命的C100可利用下式C= C_{100} ×1.26。

www.vipdo.cn 400-098-1117 工厂自动化零件一站式采购平台
汇集国内外知名品牌，让采购更便捷，让设计更高效！

滑块型号	公称型号	尺寸	滑块类型	防尘配件	预压	精度
MSA15E MSA20E MSA20LE MSA25E MSA25LE MSA30E MSA30LE MSA35E MSA35LE MSA45E MSA45LE MSA55E MSA55LE MSA65E MSA65LE	MSA	15 20 25 30 35 45 55 65	(1)重负荷型 A:法兰型，上锁式 E:法兰型，上下锁式 S:四方型 (2)超重负荷型 LA:法兰型，上锁型 LE:法兰型，上下锁 LS:四方型	无标记:金属刮板(两端) UU:端面双向密封垫片(两端) SS:端面双向密封垫片+底面密封垫片 ZZ:SS+金属刮板 DD:双端面双向密封垫片+底面密封垫片 KK:DD+金属刮板 LL:阻力小的端面单向密封垫片 RR:LL+底面密封垫片	FC:轻预压 F0:中预压 F1:重预压	N:普通级 H:高级 P:精密级

代码	滑块型号	导轨长度 L:mm	精度	预压
LAB01 LAB02	MSA15E MSA20E MSA20LE MSA25E MSA25LE MSA30E MSA30LE MSA35E MSA35LE MSA45E MSA45LE MSA55E MSA55LE MSA65E MSA65LE	1~4000	N:普通级 H:高级 P:精密级	FC:轻预压 F0:中预压 F1:重预压

请按图示订货

■LAB01-MSA15E-L200-N-Z0

代码	滑块型号	长度L	精度	预压
LAB01	MSA15E	200	N	F0

交期Delivery 5 天 发货
○本产品发货时间不含周日

www.vipdo.cn 400-098-1117 工厂自动化零件一站式采购平台
汇集国内外知名品牌，让采购更便捷，让设计更高效！