带缓冲阻挡气缸(C20L-D)



代码	类型		主材质	表面处理
HDBZ33	单作用	标准型	铝材	黑色氧化

缓冲阻挡器挡停负载表

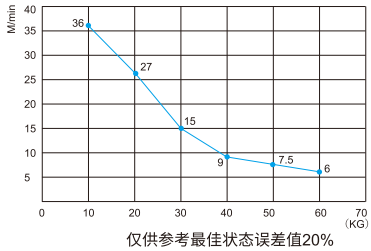

仅供参考最佳状态误差值20%

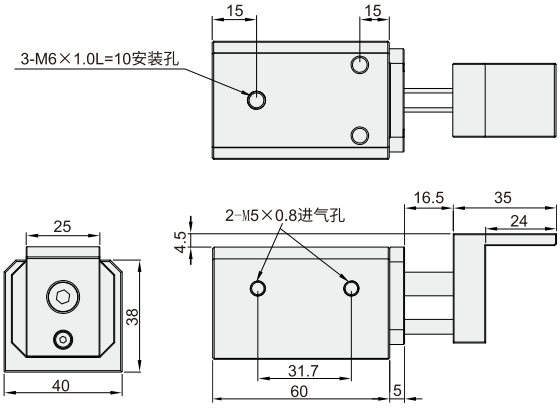

气路图：

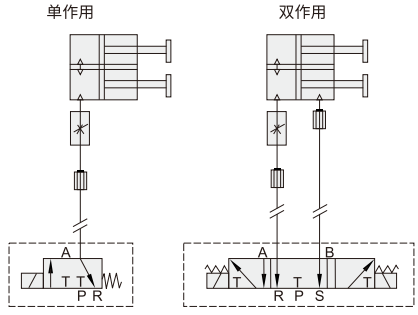

电磁阀二位三通常闭型　　电磁阀二位三通中泄型

调节缓冲力范围	1-60kg
作动型式	双动
工作媒体	已过虑压缩空气 润滑或未润滑
最低使用压力(MPa)	0.2MPa
最高使用压力(Mpa)	0.8MPa
工作温度(°C)	-20~+80°C(但未冻结)
使用速度范围(次/秒)	1~2次每秒
缓冲型式	可调气缓冲
行程	阻挡行程16.5mm
接管口径	M5×0.8P

请按图示订货

■ HDBZ33

代码

HDBZ33

交期Delivery

4 天　发货

○本产品发货不含周日

www.vipdo.cn 400-098-1117 工厂自动化零件一站式采购平台

汇集国内外知名品牌，让采购更便捷，让设计更高效！