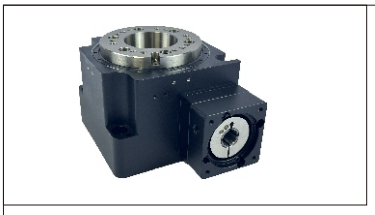

代码	型号	类型	特点
KZIT21	ARG120 ARG165	海波齿 中空旋转平台	· 高精度、高效率、高减速比、高转矩、低磨耗 · 滑动方式旋转，转动精度可达30角秒 · 传动效率高达96% · 适用于大盘径、大惯量，需要快速定位的旋转设计， · 只适合水平安装

ARG120

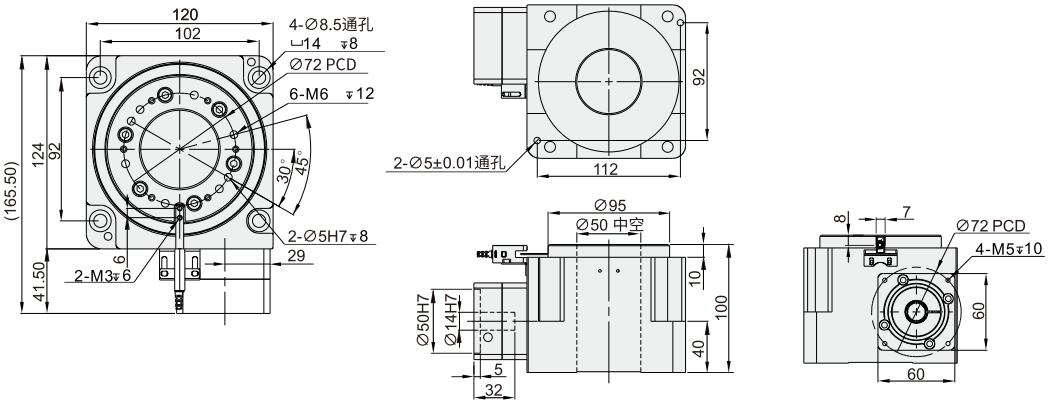

ARG165

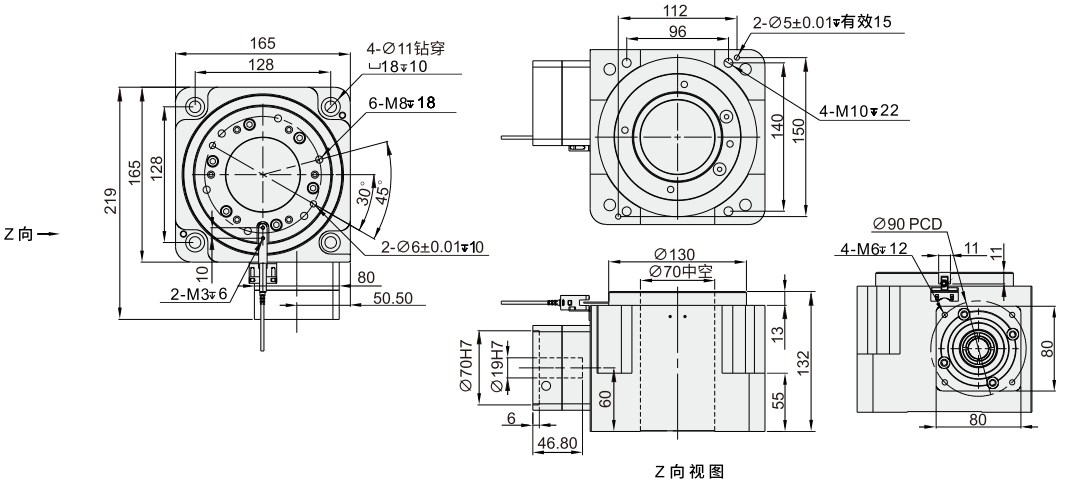

www.vipdo.cn 400-098-1117 工厂自动化零件一站式采购平台
汇集国内外知名品牌，让采购更便捷，让设计更高效！

旋转平台ARG系列 ◀ 海波齿型

型号	单位	ARG120	ARG165
匹配电机尺寸	W	400W伺服电机	750W/1KW伺服电机
轴承结构	/	圆锥滚子轴承	圆锥滚子轴承
减速比	I	30	30
容许扭矩	N.m	120	230
容许惯性扭矩	N.m	240	460
容许输出转数	r/min	200	200
最大倾覆力矩	N.m	240	460
最大径向力	N	9000	18000
最大轴向力	N	9000	18000
抗扭刚性	Nm/arcmin	48	76
定位精度	arc-min	±0.5	
重复定位精度	arc-sec	≤10	
旋转平台端面跳动	mm	≤0.01	
旋转平台径向跳动	mm	≤0.01	
旋转平台同心度	mm	≤0.01	
旋转平台平行度	mm	≤0.01	
寿命	h	› 20000	
工作温度	℃	-25~+90	
润滑方式	/	合成油脂润滑	
防护等级	IP	IP54	
安装方式	/	任意角度	
重量	kg	5.15	13.5

请按图示订货

■ **KZIT21-ARG120-30-14-50-70-M5**

代码	规格型号	减速比	匹配马达尺寸
KZIT21	ARG120 ARG165	30	电机轴径-电机止口-电机安装孔圆心距-安装孔大小

交期Delivery

4 天 发货

○本产品发货时间不含周日