凸轮套

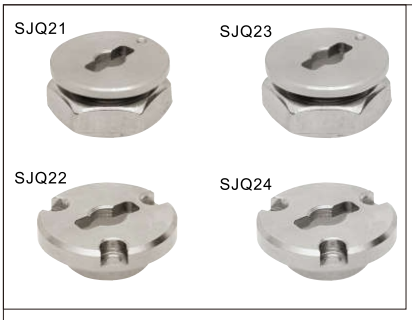

类型	本体	螺母
JSJQ21	SCM440 无电解镀镍	不锈钢
JSJQ22		/
JSJQ23	SCS24 (SUS630 相近)	不锈钢
JSJQ24		/

JSJQ21/22

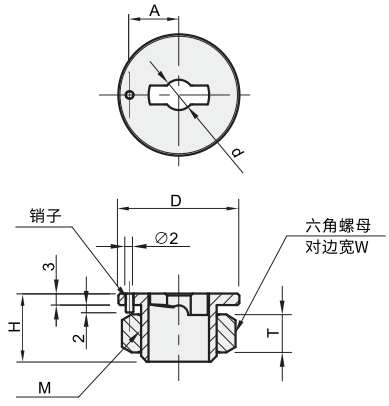

JSJQ23/24

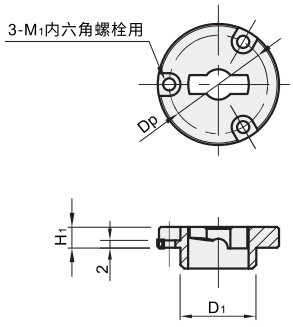

型　　号	适用板厚度		D		H	d +0.08Y +0.04	A (±0.1)	M	T	W	D_1 -0.04 -0.08	H_1	M_1	Dp	质量(g)	适用转拇指型锁紧器	
JSJQ21-0525-N	薄板用	6~10	25	-0.04 -0.08	16	5	10.5	M14×1.5 (细牙)	8	22	/	/	/	/	40	JSJQ01 JSJQ02 JSJQ04 JSJQ03 JSJQ05 JSJQ11 JSJQ12	0525-10
JSJQ23-0525-N-SUS																	
JSJQ21-0834-N		6~12	32		18	8	3	M20×1.5 (细牙)	10	30					55		0834-14 0834-20
JSJQ23-0834-N-SUS																	
JSJQ22-0525-B	嵌入用	超过10	25		9	5	/	/	/		14	4.5	M2	21	20		0525-10
JSJQ24-0525-B-SUS																	
JSJQ22-0834-B		超过12	32		11	8					20	5.5	M3	26	35		0834-14 0834-20
JSJQ24-0834-B-SUS																	

转拇指型锁紧器本体和凸轮套的安装位置关系

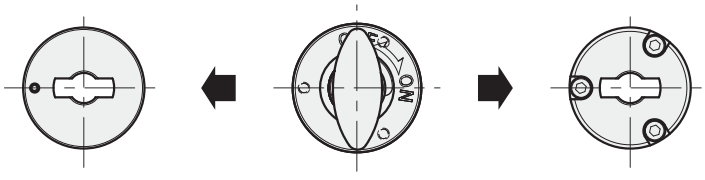

凸轮套(薄板用)　　转拇指型锁紧器本体　　凸轮套(嵌入用)

请按图示订货

■ JSJQ21-0525-N

规格		适用板厚度	
JSJQ21	0525-N	薄板用	6~10

交期Delivery 5 天 发货
○本产品发货时间不含周日

www.vipdo.cn 400-098-1117 工厂自动化零件一站式采购平台
汇集国内外知名品牌，让采购更便捷，让设计更高效！