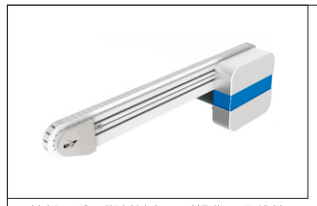

■特长：采用塑料链条，耐损伤，易维护。

代码	类型	材质			表面处理		
		塑料链条	塑料链轮	带轮固定座	型材	电机盖板	带轮固定座
SRA01	单列型	聚缩醛	尼龙	锌合金	阳极氧化处理	喷涂	

马达规格：25W

■型材截面放大图

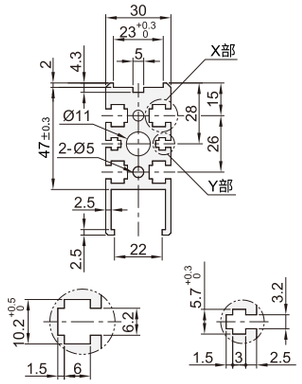

X部放大图:1(M6用)　　Y部放大图:1(M3用)

■可使用GB/T6170规格的六角螺母

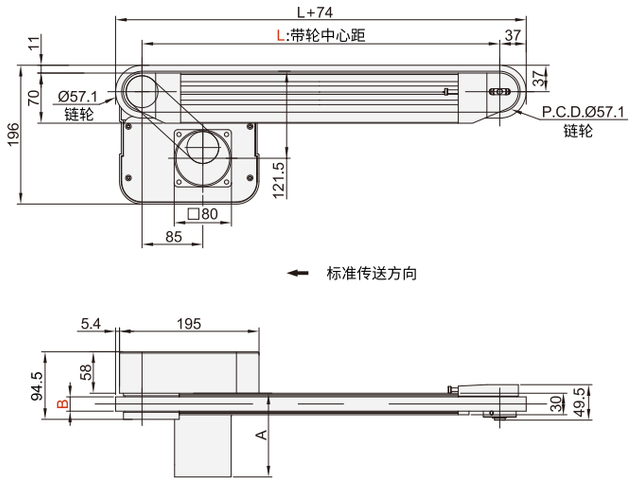

※L≤1000时每条槽内均预先装入4个螺母，L>1000时每条槽内均预先装入6个螺母。
在需要预埋更多螺母时，请通过追加选型进行指定。

■塑料链条、链轮外40系列

马达规格：40W

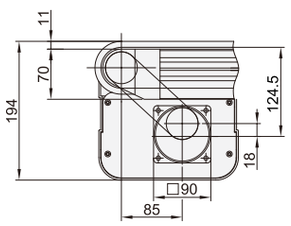

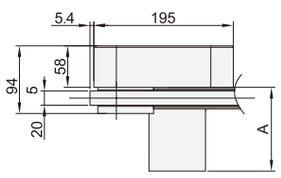

■传送能力(参考值)

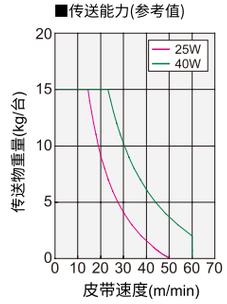

■齿轮头减速比

齿轮头减速比	皮带速度(m/min) 50Hz	60Hz
5	48.3	60.2
7.5	32.2	40.1
9	26.9	33.4
12.5	19.3	24.1
15	16.1	20.1
18	13.4	16.7
25	9.7	12.0
30	8.1	10.0
36	6.7	8.4
50	4.8	6.0
60	4.0	5.0
75	3.2	4.0
90	2.7	3.3
100	2.4	3.0
120	2.0	2.5
150	1.6	2.0
180	1.3	0.7

■可能会因负载状态而减小。
■此输送速度表参照松下电机(1400转/min),台湾电机(1300转/min)。

■AR寸表

输出功率(W)	马达 规格	制造商	减速比	A
25W	定速电机	台制	5~18	117
			20~180	128.5
	调速电机		5~18	128
			20~180	138.5
40W	定速电机	台制	5~18	147
			20~180	165
	调速电机		5~18	157
			20~180	175

塑料链条输送机 ◀ 单列-头部驱动三槽型材

系列码 代码	B选择	L 最小单位5mm	马达选择 输出功率(W)	电机类型	规格	齿轮头减速比	塑料链规格	马达品牌选择
SRA01	20 最小单位 (0mm)	300-3000	25 40	TA220 单相	SCM(调速电机) IM(定速电机)	5 7.5 9 12.5 15 18 25 30 36 50 60 75 90 100 120 150 180	H:一般用·白色 D:导电·黑色	A(无刷电机) T(国产电机) J(精研电机)
				SA200 三相	INV(变频器)			

■选择了无马达、齿轮头时，马达安装孔间距将因马达输出功率而异。
■选择了无马达、齿轮头时，主机将以部件状态交货。

■选型范例表

类型	系列码	宽度	长度	输出功率	电机类型	规格	减速比	塑料链规格	电机品牌
调速型	SRA01-B20-L1000-25-TA220-SCM-12.5-H-A								
类型	系列码	宽度	长度	输出功率	电机类型	规格	减速比	塑料链规格	电机品牌
定速型	SRA01-B20-L1000-25-TA220-IM-12.5-H-A								
类型	系列码	宽度	长度	输出功率	电机类型	规格	减速比	塑料链规格	电机品牌
变频型	SRA01-B20-L1000-25-SA200-INV-12.5-H-A								

■可选加工及注意事项

代码	FZ	
技术说明	马达安装位置反向 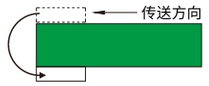	选型方法 FZ

■可选加工及注意事项

代码	MB( )	
技术说明	附带后装螺帽 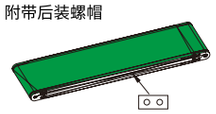	选型方法 MB3 ■请指定附带后装螺帽数量。 如：MB3表示每条槽3个螺母

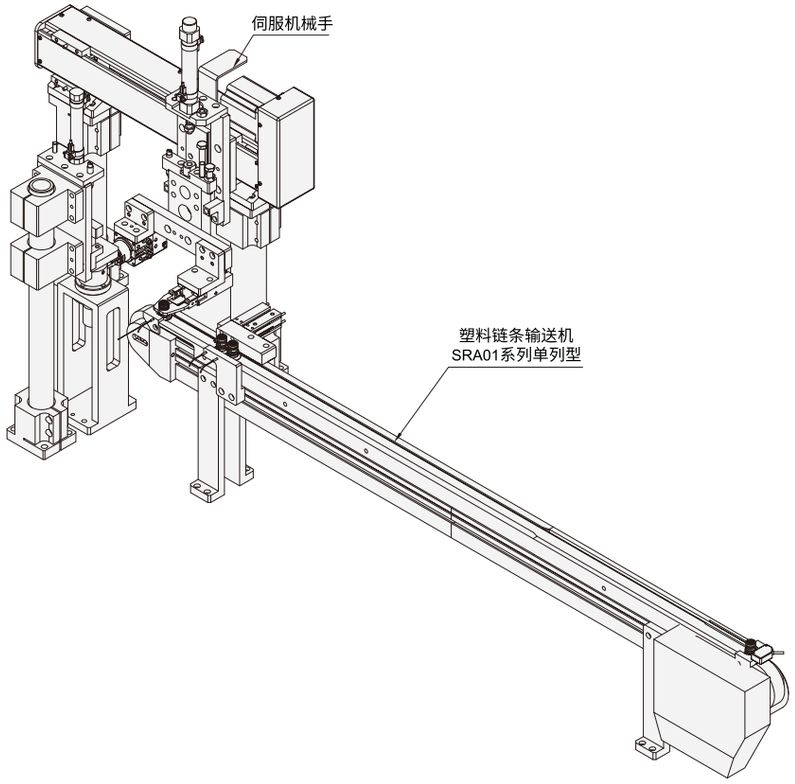

■利用单列塑料链条输送产品累计传下料，主有摩擦力小，耐用，易维护，噪音小等特点。