平皮带输送机 ◀ 宽度指定型·带防跑偏头部驱动双槽型材（带轮直径30mm）

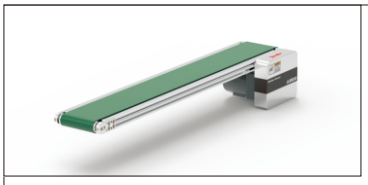

代码	类型	材质			表面处理		
		型材	电机盖板	带轮固定座	型材	电机盖板	带轮固定座
FSET51	导条防跑偏	铝合金			阳极氧化	喷涂	

■ 整机尺寸

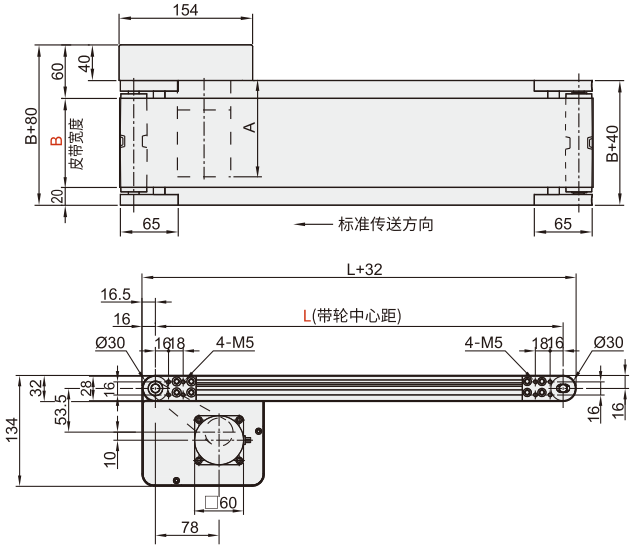

■ 型材截面放大

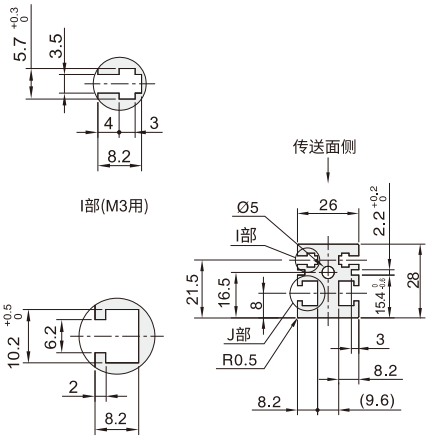

■ L≥290时,每条槽内装入4个螺母。

■ 图中的尺寸为皮带规格H(厚1mm)的尺寸。请注意，皮带厚度因皮带规格而异。

■ 可使用GB/T6170规格的六角螺母 。

■ 因背面焊接导条，皮带表面会有轻微凸起。

■ 调速\定速\变频电机尺寸(参考值)

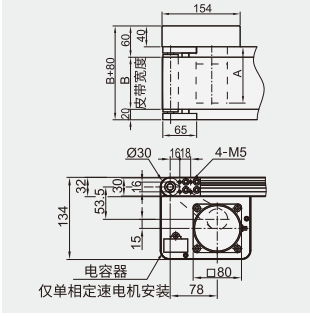

■ A尺寸表(单位:mm)

输出功率		6W							
马达	规格	定速电机				调速电机			
	制造商	台制		国产		台制		国产	
减速比		5~18	20~180	5~15	18~180	5~18	20~180	5~15	18~180
A		105	115	107	117	115	125	117	127

输出功率		25W							
马达	规格	定速电机				调速电机			
	制造商	台制		国产		台制		国产	
减速比		5~18	20~180	5~15	18~180	5~18	20~180	5~15	18~180
A		117	127	119	129	127	137	129	140

■ 输出功率=6W时，K值=60mm； ■ 输出功率=25W时，K值=80mm； ■ 输出功率=40W时，K值=90mm。

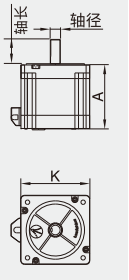

■ 步进电机尺寸(单位:mm)

机座号	控制方式	转矩N·M	电流(A)	A值	轴径	轴长
57	CM (开环)	0.6	3	41	8	20
		1.3	4	56		
		2.3	5	76		
		2.6	5	84		
86	CM (开环)	3.5	4	66	12	32
		4.5	6	80		
		8	6	98		
		8.5	6	118		
57	CME (闭环)	0.6	5	60	8	20
		1.3	5	75		
		2.3	5	96		
		2.6	5	104		
86	CME (闭环)	3.5	6	95	14	38
		4.5	6	109		
		8	6	126		
		8.5	6	147		

■ 机座号=57时, K值=57mm； ■ 机座号=86时, K值=86mm;

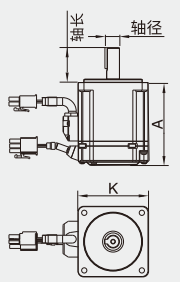

■ 伺服电机尺寸(参考值)

电机类型	输出(W)	K值	A值	轴径	轴长
MH	100	40	67.5	8	25
	200	60	67.5	11	30
	400	60	84.5	14	30
	750	80	92	19	35

■ 上述尺寸为不带制动器尺寸；

■ 未注明尺寸以提供3D为准。

平皮带输送机 ◀宽度指定型·带防跑偏头部驱动双槽型材(带轮直径30mm)

■ 齿轮头减速比(参考值)

齿轮头减速比	皮带速度(m/min)	
	50Hz	60Hz
5	50.9	63.3
7.5	33.9	42.2
9	28.3	35.2
12.5	20.4	25.3
15	17.0	21.1
18	14.1	17.6
25	10.2	12.7
30	8.5	10.6
36	7.1	8.8
50	5.1	6.3
60	4.2	5.3
75	3.4	4.2
90	2.8	3.5
100	2.5	3.2
120	2.1	2.6
150	1.7	2.1
180	1.4	1.8

■ 传送能力(参考值)

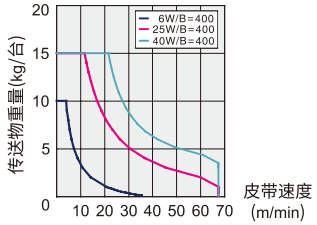

■ 长宽控制表

长宽控制表							
型号	B	L190~300	L305~500	L505~600	L605~800	L805~900	L905~2000
FSET51 “–”无此规格	50~59	●	●	●	●	●	●
	60~109	–	●	●	●	●	●
	110~159	–	–	●	●	●	●
	160~209	–	–	–	●	●	●
	210~300	–	–	–	–	–	●

■ 定速电机：通过电容启动及正反转控制，力矩为最大输出。

■ 调速电机：通过可控硅导角的大小，控制输出电压高低的作用，从而改变速度的快慢同理，最大输出力矩为满刻度，调整速度的同时也在改变输出力矩 。

■ 变频电机：通过改变电机定子电源的频率,从而达到调速的目的。

■ 根据使用条件，搬运能力会有所不同;

■ 图表是水平条件的搬运能力。

■ 减速比小于等于25时，齿轮输出方向与电机输出方向相同；减速比大于等于30时，齿轮输出方向与电机输出方向相反。

型号		L (最小单位5mm)	电机选择				皮带规格	电机品牌选择
代码	B选择		输出功率(W)	电机类型	规格	齿轮头减速比		
FSET51	50~300	190~2000	6 25 40	TA220 (单相)	IM(定速电机) SCM(速度控制电机)	5 7.5 9 12.5 15 18 25 30 36 50 60 75 90 100 120 150 180 (输出功率为6时，5~9不适用)	H(一般用. 绿色) D(电子传送用. 黑色) F(食品用.白色) M(耐油规格. 藏青色) P(耐高温规格. 棕色) U(滑动用. 绿色布纹) Q(倾斜用. 白色) W(防滑动用. 蓝色)	A(无刷电机) T(国产电机) J(精研电机)
			25 40	SA200 (三相)	INV(变频器)			
			机座号	控制方式	电机转矩	驱动方式		步进品牌选择
			57	CM(开环) CME(闭环)	23 26 31	MC(脉冲通用型) IO(IO控制型) 伺服不适用		S(雷赛步进) (其他或指定请咨询)
			86		45 80			伺服品牌选择
			惯量	额定输出	电压(V)			X(松下伺服) G(国产伺服) (其他或指定请咨询)
			MH (伺服型)	02(200W) 04(400W)	TA220	EC(总线：EtherCAT) RS(RS485)		

■ 选用雷赛步进电机时，转矩若无特殊指定，则推荐选择红色字体参数，驱动选择为标准配置，不同转矩代码代表不同转矩值及机身长度，详细尺寸参考《步进电机尺寸》。

■ 选用松下伺服时，默认配3米长焊好普通线，若需延长请指定长度，驱动统一标配脉冲型（特殊需求另行指定）。

■A(无刷电机)需配套专用驱动器使用,不支持 IM(定速)和INV(变频)驱动

■ 选型范例表

类型	系列码	宽度	长度	输出功率	电机类型	规格	减速比	皮带规格	电机品牌
调速型	FSET51-B100-L1000-25-TA220-SCM-12.5-H-A								
类型	系列码	宽度	长度	机座号	控制方式	电机转矩	驱动	皮带规格	电机品牌
步进型	FSET51-B100-L1000-57-CM-23-MC-H-S								
类型	系列码	宽度	长度	惯量	额定输出	电压	驱动	皮带规格	电机品牌
伺服型	FSET51-B100-L1000-MH-04-TA220-EC-H-X								

■ 可选加工及注意事项

系列码	可变更电机安装位置
技术说明	 指定方法：-FZ 电机反装仅头部驱动可指定
指定方法：FSET51-B100-L1000-25-TA220-SCM-12.5-H-A-FZ	

系列码	可变量电机安装位置
技术说明	指定螺母数量 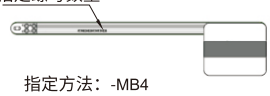 指定方法：-MB4 MB4表示每条槽4个螺母
指定方法：FSET51-B100-L1000-25-TA220-SCM-12.5-H-A-MB4	

www.vipdo.cn 400-098-1117 工厂自动化零件一站式采购平台
汇集国内外知名品牌，让采购更便捷，让设计更高效！