手动快速转换模块/方形自动快换

代码	EBW06
货号	4.Y00480
型号	BP90

※ 铁制品
※ 重量:234g
※ 安装位置:夹具侧

代码	EBW07
货号	4.Y00497
型号	BP135

※ 铁制品
※ 重量:660g
※ 安装位置:夹具侧

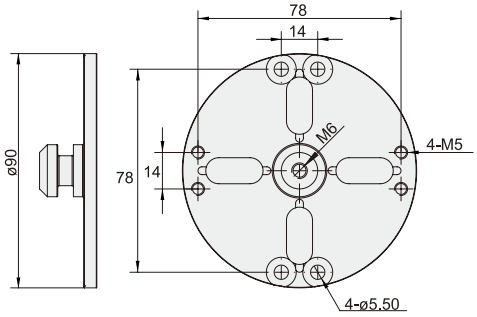

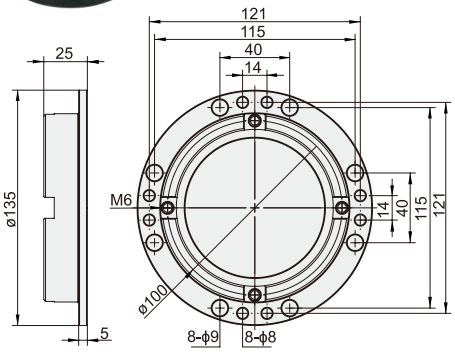

代码	EBX01
货号	8.Y00037
型号	QCA-S10R

※安装位置: 机械手侧
※重 量: 466g
※可搬重量: ～10kg

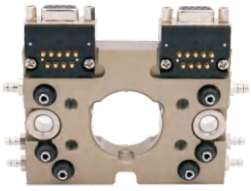

代码	EBX02
货号	8.Y00038
型号	QCA-S10G

※安装位置: 夹具侧
※重 量: 230g
※可搬重量: ～10kg

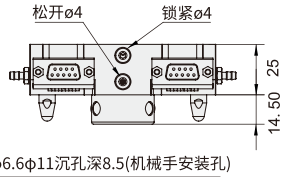

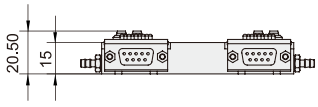

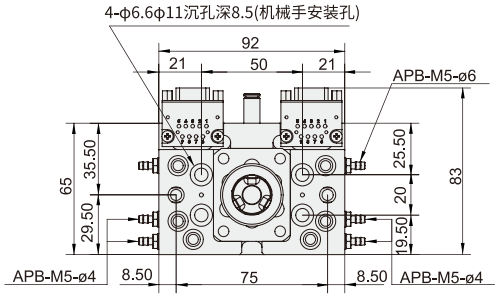

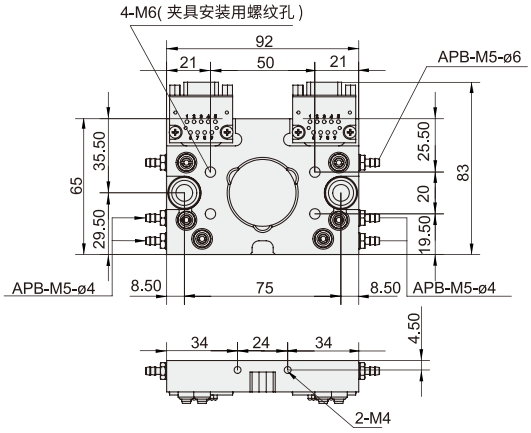

请按图示订货

■EBW06-BP90

代码	型号
EBW06	BP90
EBX01	QCA-S10R

交期Delivery

4 天	发货

○本产品发货时间不含周日

www.vipdo.cn 400-098-1117 工厂自动化零件一站式采购平台
汇集国内外知名品牌，让采购更便捷，让设计更高效！