把手锁 ◀ L型把手 单点式（止口高度31）

代码	类型	止口高度	锁芯	材质			表面处理		
				锁壳	把手	锁舌	锁壳	把手	锁舌
XAA07	L型把手	31	带锁芯	ZDC	Q235		电泳(黑色)		镀锌

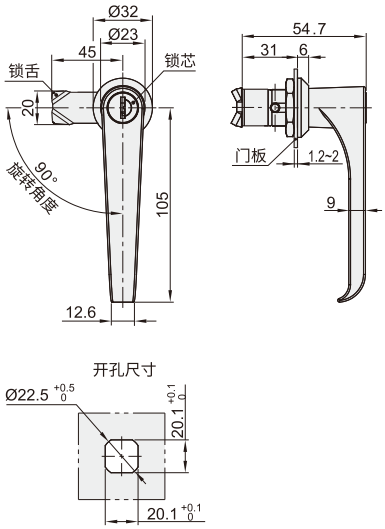

请按图示订货

■ XAA07
型号
代码
XAA07

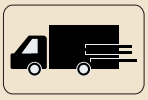

交期Delivery

5 天 发货

○本产品发货时间不含周日

www.vipdo.cn 400-098-1117 工厂自动化零件一站式采购平台
汇集国内外知名品牌，让采购更便捷，让设计更高效！