连杆锁 ◀ 把手按压转动式 锁芯一体式按钮/方形独立式按钮

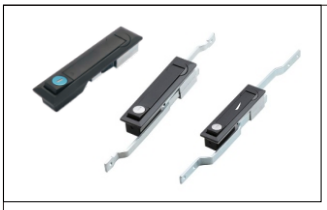

代码	类型			材质			表面处理			参考重量 (kg)
				锁壳	把手	锁舌	锁壳	把手	锁舌	
CXAF01	把手按压转动式	锁芯一体式按钮	带锁芯	ZDC5		S45C	喷塑黑		镀锌	0.36
CXAF03		锁芯一体式按钮		ZDC		Q235	电泳(黑色)			0.494
CXAF04							镀砂铬			0.431
CXAF05		方形独立式按钮					电泳(黑色)			0.516

CXAF01

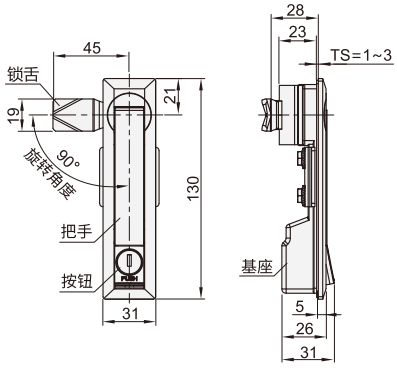

开孔尺寸

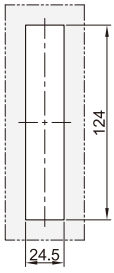

特点：锁舌孔尺寸：□ 7×7
配置钥匙：2把

CXAF03

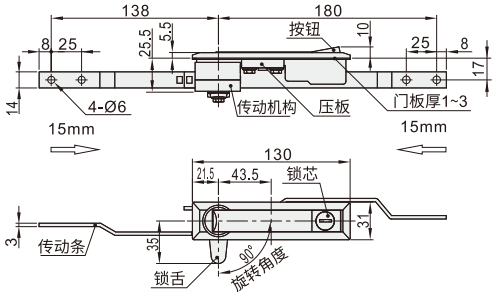

开孔尺寸

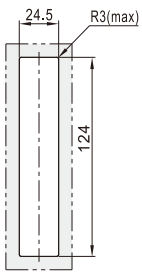

■特点：
- 锁舌旋转90°实现开启或锁闭功能；
- 锁点可变；
- 可左旋或右旋开门；
- IP防护等级IP40；
- 配置钥匙：2把.

CXAF04

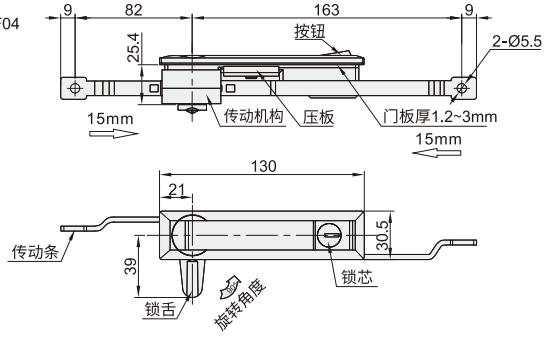

开孔尺寸

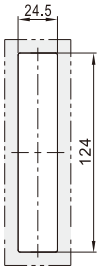

www.vipdo.cn 400-098-1117 工厂自动化零件一站式采购平台
汇集国内外知名品牌，让采购更便捷，让设计更高效！

连杆锁 ◀ 把手按压转动式 锁芯一体式按钮/方形独立式按钮

CXAF05

- 锁舌旋转180°打开按下按钮，手柄自动弹起，带动传动壳组件实现开启或锁闭功能；
- 锁点可变；
- 可左旋或右旋开门；
- IP防护等级IP54；
- 配置钥匙：2把.

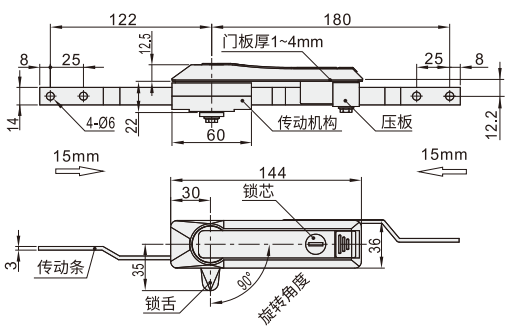

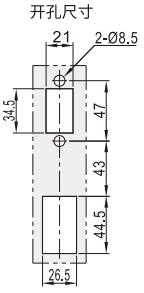

配件：
连杆(镀锌钢)

A型

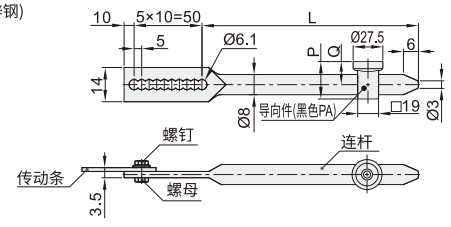

B型

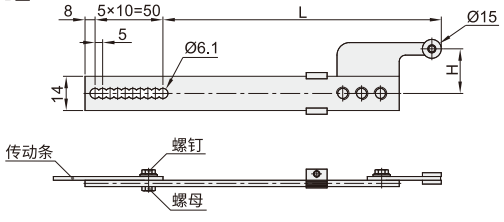

型号		L	H	P	Q
代码	连杆				
CXAF03 CXAF04 CXAF05	W(无)	/	/	/	/
	A(A型)	500	/	32	24
		500A		38	30
		500B		42	34
		1000		32	24
		1000A		38	30
		1000B		42	34
	B(B型)	500	18.5/22.5/27.5/35	/	/
		1000			

请按图示订货

■CXAF03-B-L500-H18.5

型号		L	H
代码	连杆		
CXAF03	B(B型)	500	18.5

交期Delivery 5 天 发货

○本产品发货时间不含周日

www.vipdo.cn 400-098-1117 工厂自动化零件一站式采购平台
汇集国内外知名品牌，让采购更便捷，让设计更高效！