柱塞 ◀ 滚轮柱塞 负载可变型·螺杆型

代码	类型	①主体/②臂③调整螺丝		④轴承	⑤轴承轴		⑥弹簧	⑦止动螺丝	⑧螺帽	
		材质	表面处理	材质	材质	硬度			材质	表面处理
YZZ01	负载可变型	S45C	无电解镀镍	SUS440	SUJ2	58HRC~	SUS30-SWB	SCM435	相当于SWCH	无电解镀镍

代码	类型		主体		销		轴承	衬套	弹簧	附件(螺帽2个)	
			材质	表面处理	材质	表面处理	材质	材质	材质	材质	表面处理
YZZ11	螺杆型	轻载型	S45C	无电解镀镍	S45C	无电解镀镍	SUJ2	高强度黄铜合金类	SUS30-SWB	SS400	无电解镀镍
YZZ12		重载型									

负载可变型
YZZ01

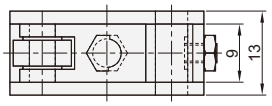

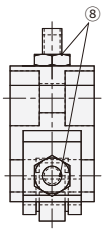

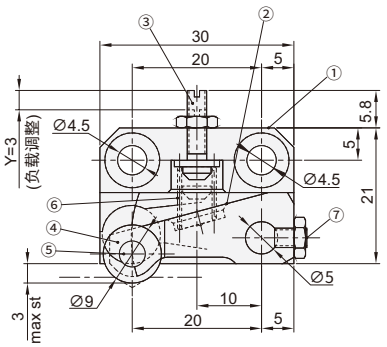

■负载
可通过紧固调整螺丝③，自由调整负载拧入量Y

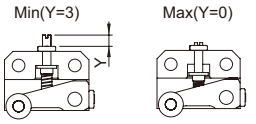

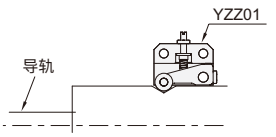

螺杆型
YZZ11/YZZ12

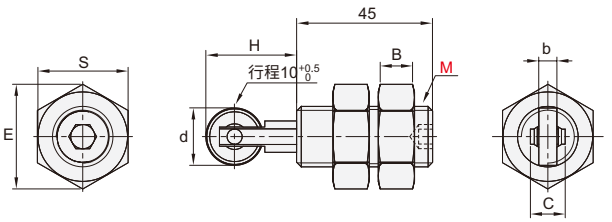

型号		拧入量最小时(Y=3)		拧入量最小时(Y=0)	
代码	规格	负载(N)		负载(N)	
		min	max	min	max
YZZ01	9	0.5	4.1	6.8	10

型号		d	b	C	H	规格			负载(N)	
代码	M					S	E	B	min	max
轻载型 YZZ11	16	10	4	9	25	24	26.75	10	1.8	4.6
	20	19	6	11.5	30	30	32.95	12		
重载型 YZZ12	16	10	4	9	25	24	26.75	10	3.1	8.2
	20	19	6	11.5	30	30	32.95	12		

请按图示订货

■ YZZ01-9

型号	
代码	规格
YZZ01	9

■ YZZ11-M16

型号	
代码	M
YZZ11	16

交期Delivery
3 天 发货
○本产品发货时间不含周日

www.vipdo.cn 400-098-1117 工厂自动化零件一站式采购平台
汇集国内外知名品牌，让采购更便捷，让设计更高效！