快速夹钳 ◂ 万向安装 推拉压紧式

NEJ21 NEJ23
NEJ22



代码	NEJ21	NEJ22	NEJ23
安装方式	万向安装	万向安装	万向安装
主体材质	SS400	SUS304	SS400
表面处理	镀锌	/	镀锌
夹持力(kg)	91	91	136
行程	19	19	38
把手转角	180°	180°	180°
自重(g)	113	113	270
附件(压头螺丝)	NEL11-064010	064010不锈钢	NEL11-085012

NEJ21
NEJ22

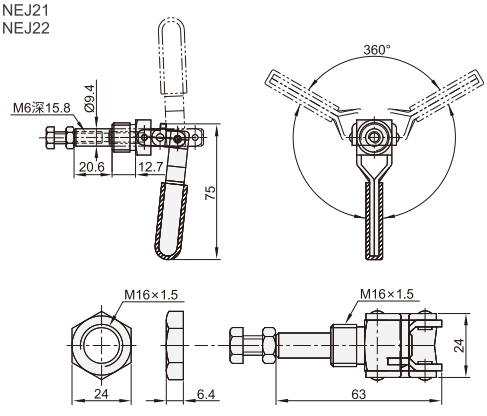

NEJ23

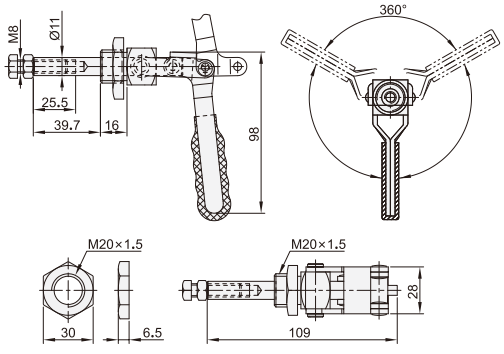

NEJ31



代码	NEJ31
安装方式	万向安装
主体材质	SS400
表面处理	镀锌
夹持力(kg)	318
行程	66.8
把手转角	180°
自重(g)	690
附件(压头螺丝)	NEL11-105015

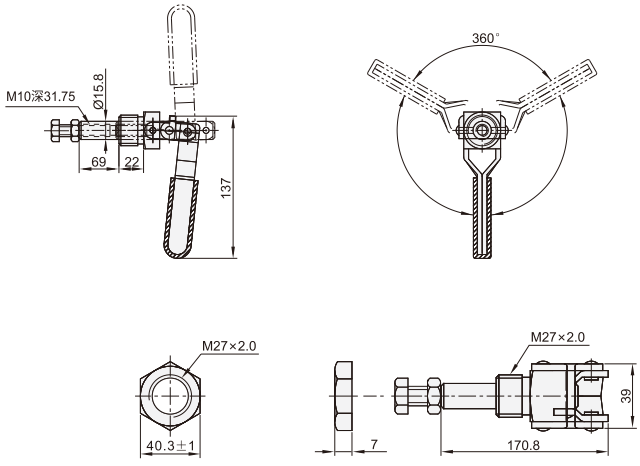

请按图示订货

■NEJ21
代码
NEJ21

交期Delivery
3 天 发货
○本产品发货时间不含周日