快速夹钳 ◂ 法兰底座 推拉压紧式

NEH81　　NEH82



代码	NEH81	NEH82
安装方式	法兰底座	法兰底座
主体材质	SS400	SS400
表面处理	镀锌	镀锌
夹持力(kg)	364	180
行程	41.3	30
把手转角	180°	144.5°
自重(g)	800	345
附件(压头螺丝)	NEL11-105015	NEL11-085012

NEH81

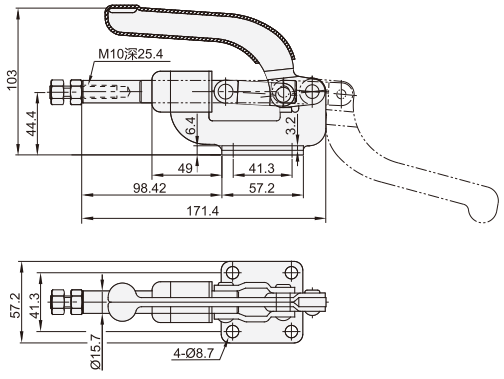

NEH82

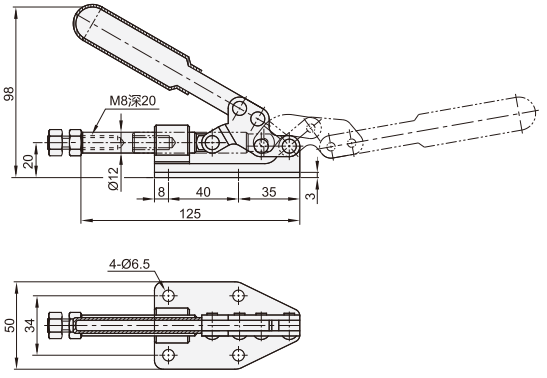

NEH91　　NEH92

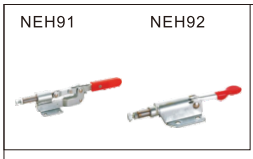

代码	NEH91	NEH92
安装方式	法兰底座	法兰底座
主体材质	SS400	SS400
表面处理	镀锌	镀锌
夹持力(kg)	300	50
行程	28	10
把手转角	76°	66°
自重(g)	615	100
附件(压头螺丝)	NEL11-083012	NEL11-051508

NEH91

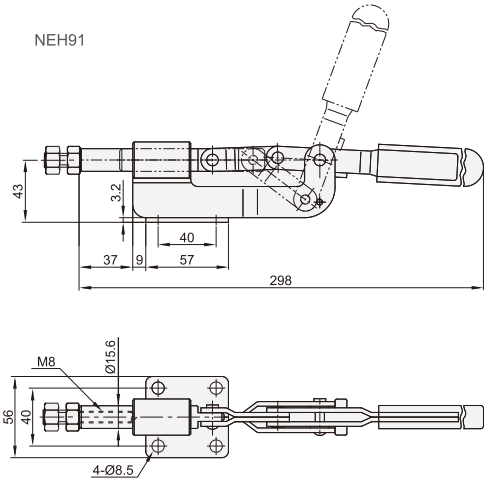

NEH92

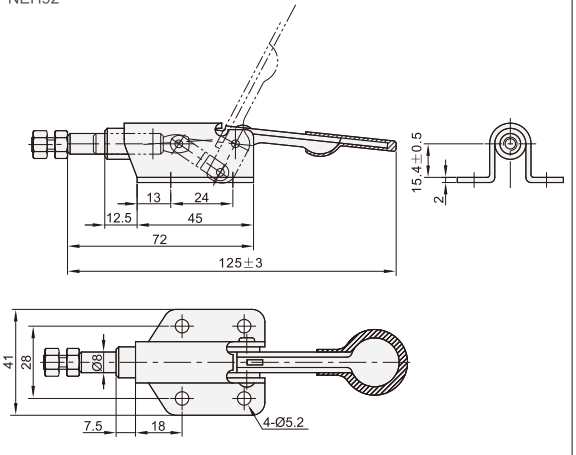

请按图示订货

■NEH81
代码
NEH81

交期Delivery
3 天 发货
○本产品发货时间不含周日