快速夹钳 ◂ 法兰底座 推拉压紧式

NEH61 NEH62

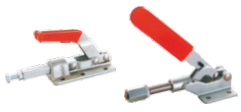

代码	NEH61	NEH62
安装方式	法兰底座	法兰底座
主体材质	SS400	SS400
表面处理	镀锌	镀锌
夹持力(kg)	318	200
行程	41.3	30
把手转角	180°	190°
自重(g)	700	335
附件(压头螺丝)	NEL11-085012	/

NEH61

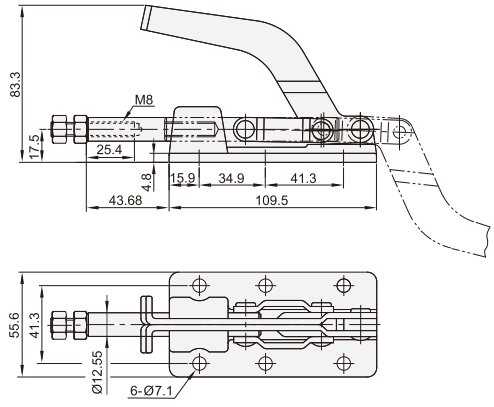

NEH62

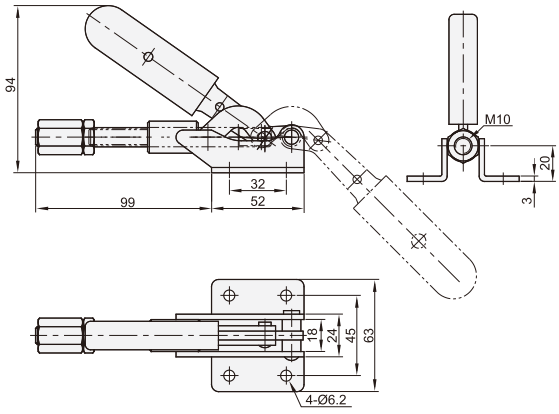

NEH71 NEH72



代码	NEH71	NEH72
安装方式	法兰底座	法兰底座
主体材质	SS400	SS400
表面处理	镀锌	镀锌
夹持力(kg)	272	50
行程	31.8	13
把手转角	180°	93°
自重(g)	355	70
附件(压头螺丝)	NEL11-085012	NEL11-041507

NEH71

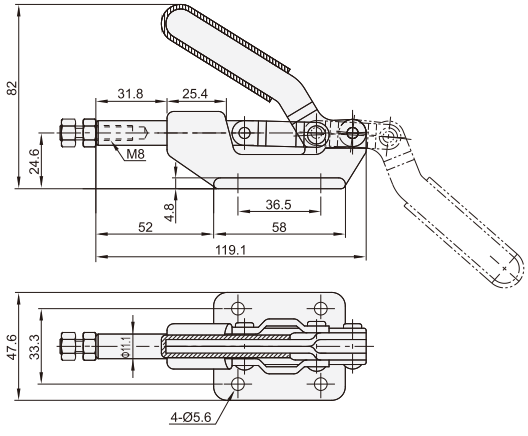

NEH72

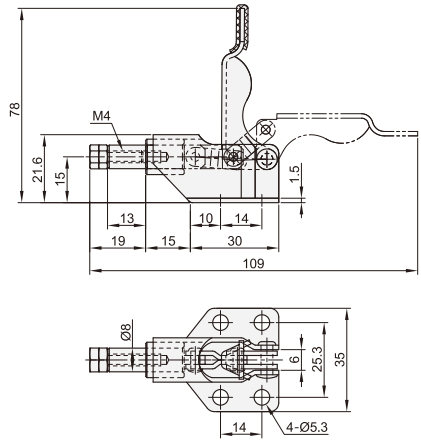

请按图示订货

■NEH61
代码
NEH61

交期Delivery
3 天 发货
○本产品发货时间不含周日