快速夹钳 ◂ 法兰底座 推拉压紧式

NEH41 NEH42



代码	NEH41	NEH42
安装方式	法兰底座	法兰底座
主体材质	SS400	SS400
表面处理	镀锌	镀锌
夹持力(kg)	227	227
行程	32	32
把手转角	180°	180°
自重(g)	340	340
附件(压头螺丝)	NEL11-085012	NEL11-085012

NEH41

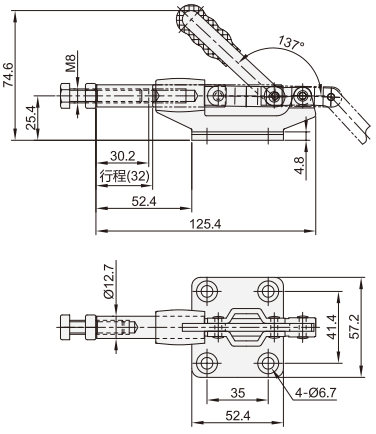

NEH42

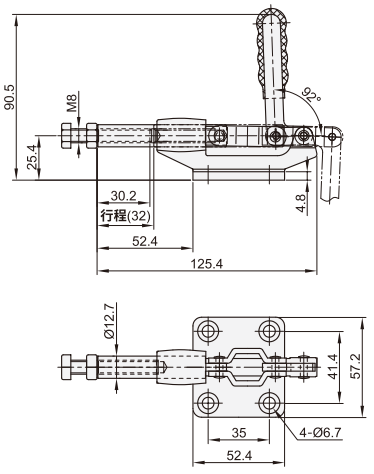

NEH51 NEH52



代码	NEH51	NEH52
安装方式	法兰底座	法兰底座
主体材质	SS400	SS400
表面处理	镀锌	镀锌
夹持力(kg)	386	386
行程	42	42
把手转角	180°	180°
自重(g)	580	580
附件(压头螺丝)	NEL11-105015	NEL11-105015

NEH51

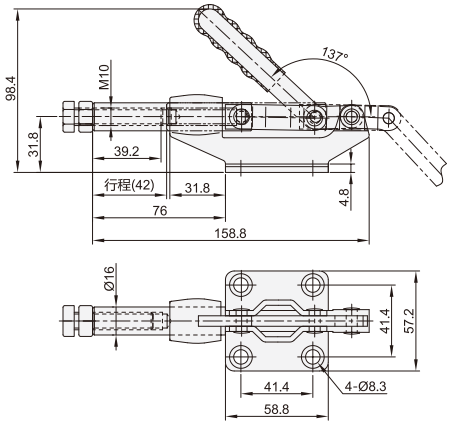

NEH52

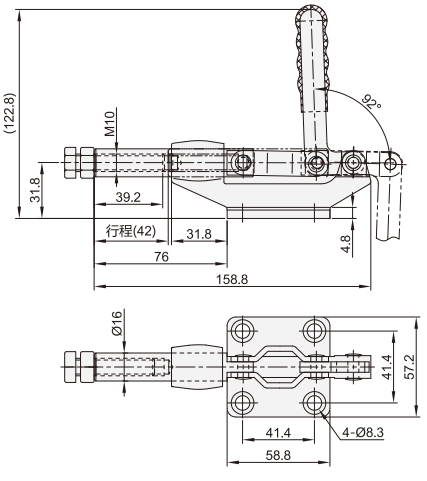

请按图示订货

■NEH41
代码
NEH41

交期Delivery
3 天 发货
○本产品发货时间不含周日