快速夹钳 ◂ 法兰底座 推拉压紧式

NEH01
NEH02
NEH03

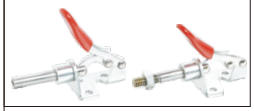

代码	NEH01	NEH02	NEH03
安装方式	法兰底座	法兰底座	法兰底座
主体材质	SS400	SUS304	SS400
表面处理	镀锌	/	镀锌
夹持力(kg)	45	45	45
行程	16.7	16.7	16.7
把手转角	190°	190°	190°
自重(g)	50	50	50
附件(压头螺丝)	042007(尼龙)	042007(不锈钢)	NEL11-042007

NEH01
NEH02

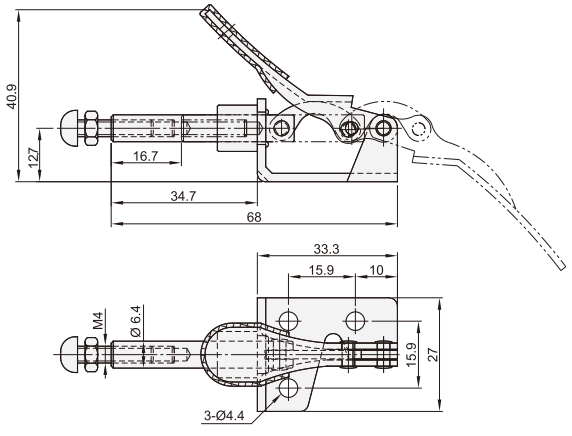

NEH03

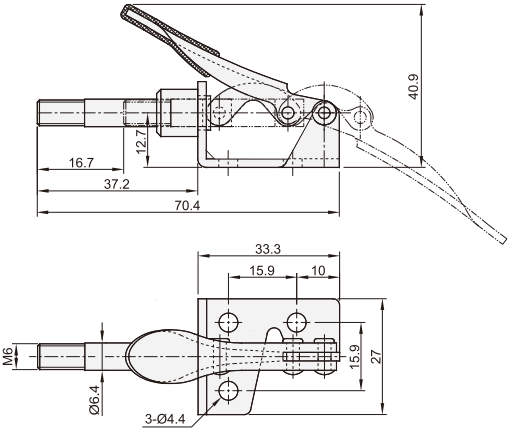

NEH11
NEH12

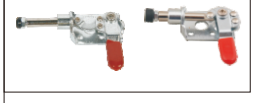

代码	NEH11	NEH12
安装方式	法兰底座	法兰底座
主体材质	SS400	SS400
表面处理	镀锌	镀锌
夹持力(kg)	40	40
行程	16.4	16.4
把手转角	180°	180°
自重(g)	56	56
附件(压头螺丝)	NEL11-042007	NEL11-042007

NEH11

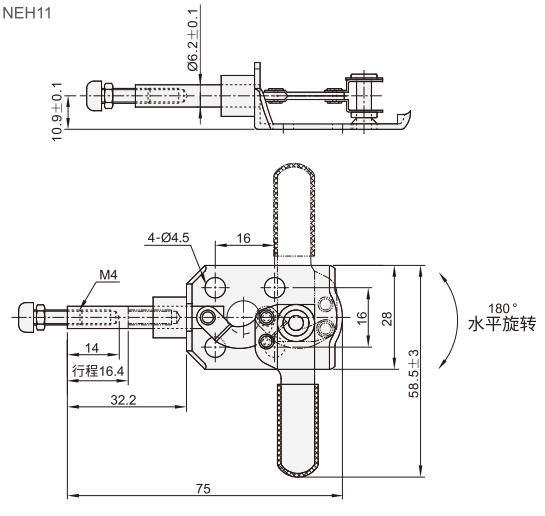

NEH12

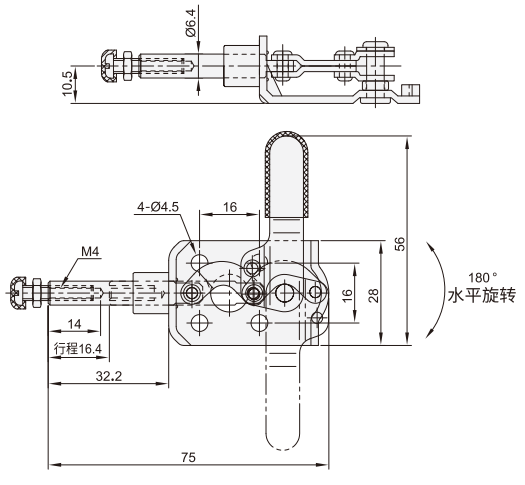

请按图示订货

■NEH01
代码
NEH01

交期Delivery
3 天 发货
○本产品发货时间不含周日