# 快速夹钳 ◂ 法兰底座 水平压紧式

NEF61 NEF62



| 代码 | NEF61 | NEF62 |
|---|---|---|
| 安装方式 | 法兰底座 | 法兰底座 |
| 压把 | U型压把 | U型压把 |
| 主体材质 | SS400 | SS400 |
| 表面处理 | 镀锌 | 镀锌 |
| 夹持力(kg) | 100 | 227 |
| 压把转角 | 79° | 85° |
| 把手转角 | 87° | 58° |
| 自重(g) | 140 | 380 |
| 附件(压头螺丝) | NEL02-14134 | NEL02-56212 |

NEF61

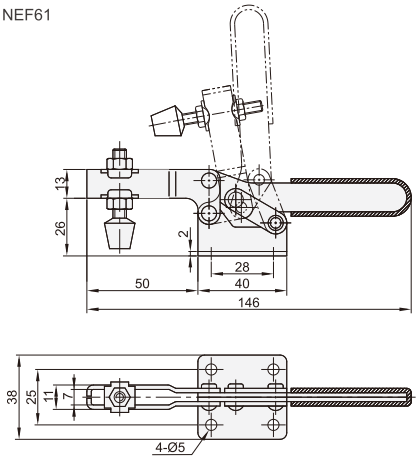


NEF62

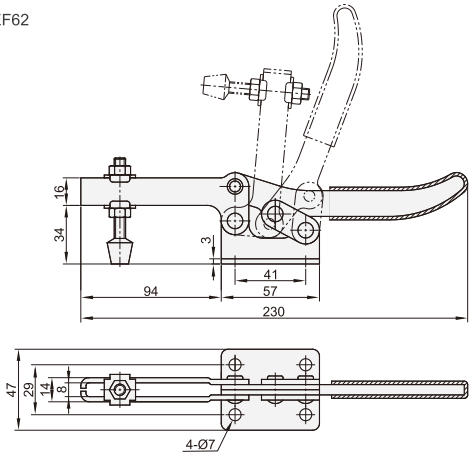


NEF71



| 代码 | NEF71 |
|---|---|
| 安装方式 | 法兰底座 |
| 压把 | 短低开口压把 |
| 主体材质 | SS400 |
| 表面处理 | 镀锌 |
| 夹持力(kg) | 630 |
| 压把转角 | 90° |
| 把手转角 | 94° |
| 自重(g) | 1180 |
| 附件(压头螺丝) | 12300金属 |

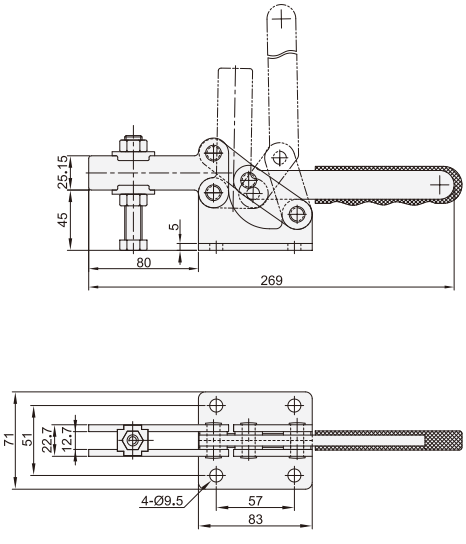




请按图示订货

■NEF61
代码
NEF61

交期Delivery
3 天 发货
○本产品发货时间不含周日