快速夹钳 ◂ 侧面安装底座 法兰底座 垂直压紧型



代码	NEC01	NEC02	NEC03
安装方式	法兰底座	法兰底座	法兰底座
压把	U型压把	U型压把	U型压把
主体材质	SS400	SS400	SUS304
表面处理	镀锌	镀锌	/
夹持力(kg)	100	50	50
压把转角	90°	100°	100°
把手转角	65°	56°	56°
自重(g)	135	60	60
附件(压头螺丝)	NEL02-14134	NEL02-10138	10138(不锈钢)

NEC01

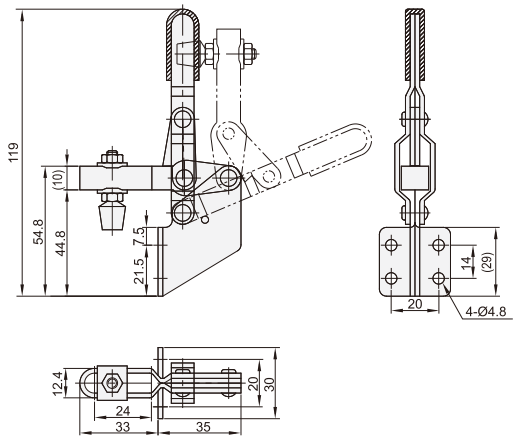

NEC02
NEC03

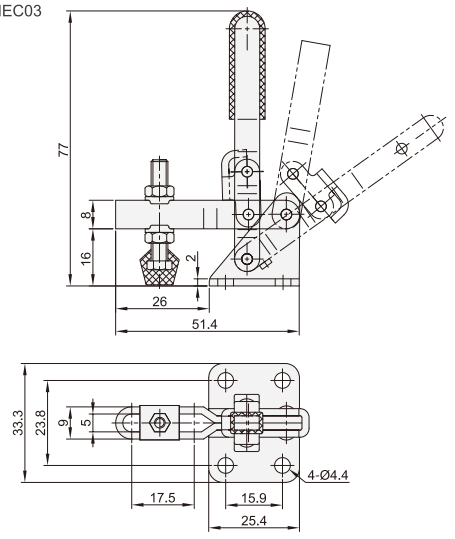



代码	NEC21	NEC22
安装方式	法兰底座	法兰底座
压把	U型压把	长U型压把
主体材质	SS400	SS400
表面处理	镀锌	镀锌
夹持力(kg)	180	180
压把转角	100°	100°
把手转角	60°	60°
自重(g)	330	360
附件(压头螺丝)	NEL02-56212	NEL02-56212

NEC21

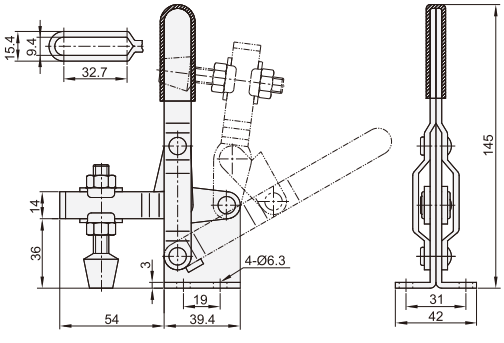

NEC22

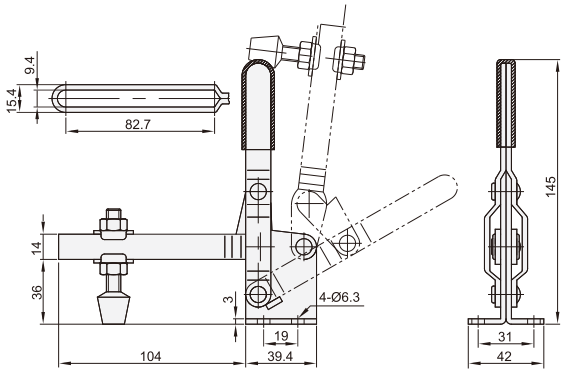

请按图示订货

■NEC01
代码
NEC01

交期Delivery
3 天 发货
○本产品发货时间不含周日