气动夹钳 ◂ 法兰底座 水平压紧型

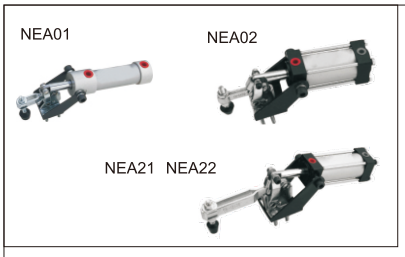

代码	NEA01	NEA02	NEA21	NEA22
安装方式	法兰底座	法兰底座	法兰底座	法兰底座
压把	U型压把	定点压把	U型压把	长U型压把
主体材质	碳钢	碳钢	碳钢	碳钢
夹持力(kg)	50	91	227	227
压把转角	82°	92°	92°	92°
气缸直径	20	32	32	32
气缸受压面积(cm²)	3.14	7.07	7.07	7.07
最大气压(kg/cm²)(PSI)	10(140)	10(140)	10(140)	10(140)
自重(g)	280	620	900	900
附件(压头螺丝)	NEL02-10138	NEL02-14134	NEL02-56212	NEL02-56212

NEA01

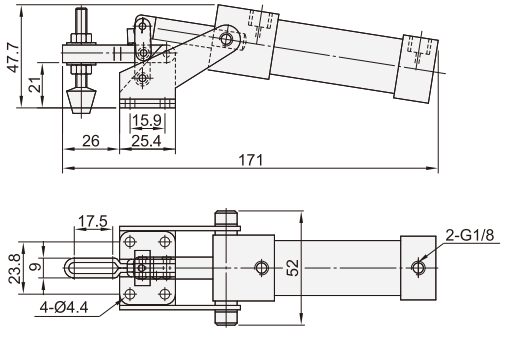

NEA02

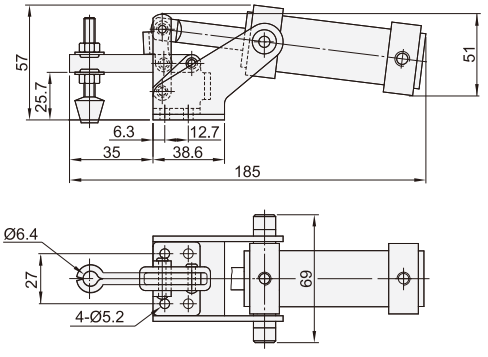

NEA21

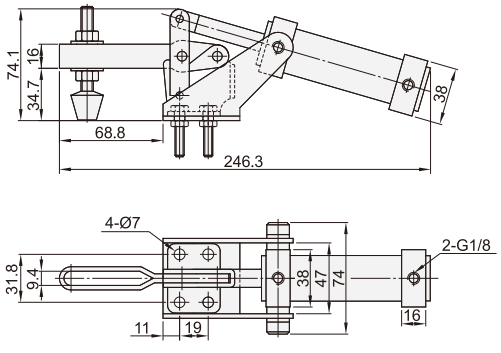

NEA22

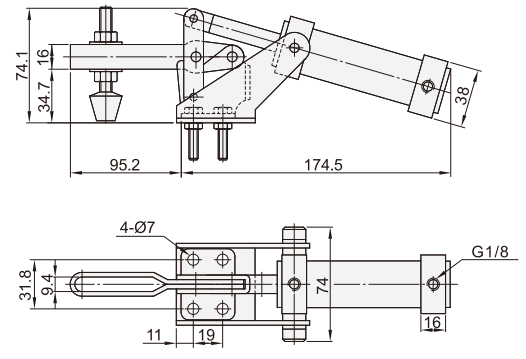

请按图示订货

■NEA01
代码
NEA01

交期Delivery
3 天 发货
○本产品发货时间不含周日

www.vipdo.cn 400-098-1117 工厂自动化零件一站式采购平台
汇集国内外知名品牌，让采购更便捷，让设计更高效！