减震脚轮 ◀ 固定型/平底活动型容许载荷250~300kg

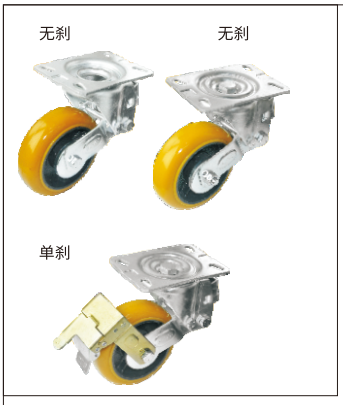

代码	支架				轮部			
	类型	材质	表面处理	刹车型式	代号	材质	颜色	轴承
WHZ01	固定型	Q235A	镀锌	/	UR	聚氨酯	橙色	双滚珠
WHZ11	平底活动型							
WHZ12				五金单刹				

特点:
①具有防污抗油，耐磨及高承载的特点
②需要减震设备或运输工具。
④适用高速牵引，抗冲击和震荡。
⑤始动力较小。

固定型-无刹
WHZ01

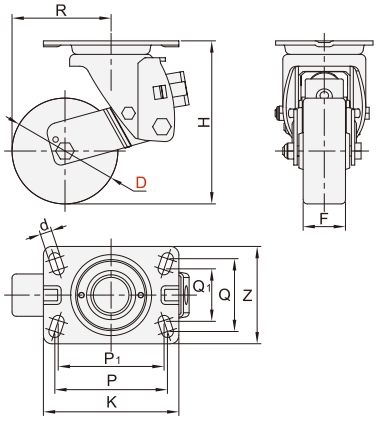

活定型-无刹
WHZ11

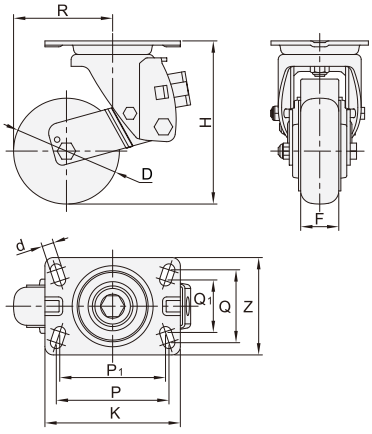

五金单刹
WHZ12

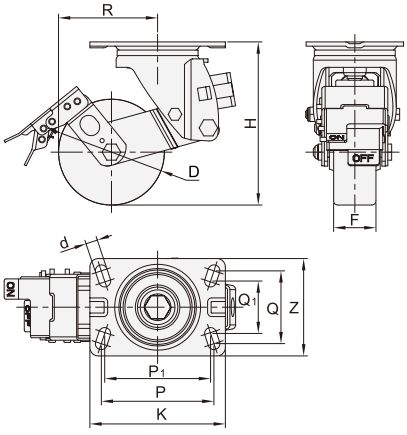

型号 代码	D	轮部代号	H	F	K	Z	P	P_1	Q	Q_1	d	R	容许载荷 (Kg)	参考重量 (kg)
WHZ01	125	UR	192.5	48	160	115	133	125	86	62	14	117	250	5.0
	150		205	50								129.5	300	

型号 代码	D	轮部代号	H	F	K	Z	P	P_1	Q	Q_1	d	R	容许载荷 (Kg)	参考重量 (kg)
WHZ11 WHZ12	125	UR	192.5	48	160	115	133	125	86	62	14	117	250	5.0
	150		205	50								129.5	300	

请按图示订货

■ **WHZ01-D125-UR**

型号 代码	D	轮部代号	H
WHZ01	125	UR	192.5

交期Delivery
7 天 发货
○本产品发货时间不含周日

www.vipdo.cn 400-098-1117 工厂自动化零件一站式采购平台
汇集国内外知名品牌，让采购更便捷，让设计更高效！