日韩系列轻载型脚轮 ◀固定型/平底活动型 容许载荷10~65kg

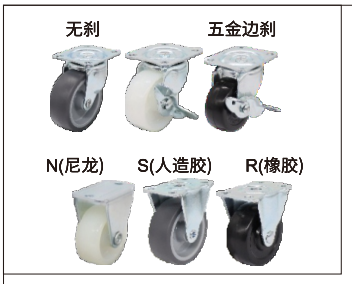

代码	支架				轮部		
	类型	材质	表面处理	刹车类型	材质	颜色	轴承
CWHE01	平底活动型	Q235A	镀锌	/	N(尼龙) - 白色-轴套 S(人造胶) - 灰色-轴套 R(橡胶) - 黑色-轴套		
CWHE02				五金边刹			
CWHE21	固定型			/			

平底活动型
CWHE01

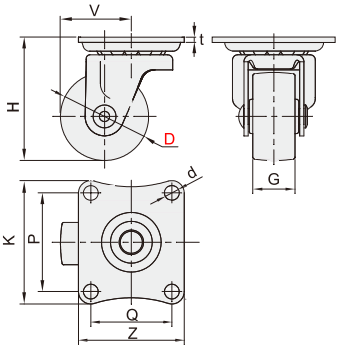

平底活动型- 五金边刹
CWHE02

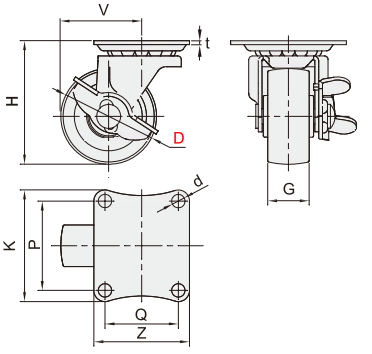

固定型 CWHE21

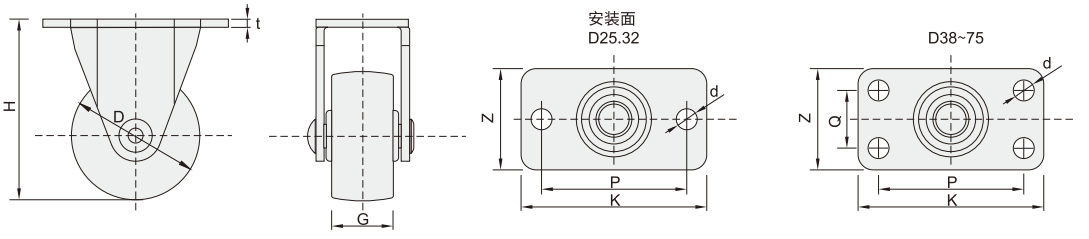

型号		轮材质	H	P	Q	d	K	Z	G	V		t	容许负载(KG)		参考重量(kg)					
															CWHE01		CWHE02		CWHE21	
代码	D									CWHE01	CWHE02		N/S	R	N	S/R	N	S/R	N	S/R
CWHE21	25	N S R	35	29	/	4.2	37	18	12	/	/	1.6	10	8	/	/	/	/	0.02	0.02
	32		42				36	20	14				18	12					0.03	0.03
	38		50	36	15	5.3	46	25	16				28	20					0.05	0.06
	50		65	45	25	6.5	58	40	21			3	38	30					0.09	0.13
	65		80	55	28	8.8	70	47	27				55	40					0.17	0.24
	75		90										65	50					0.19	0.29
CWHE01 CWHE02	25	N S R	35	28	23	4.2	35	30	12	22	/	1.6	10	10	0.03	0.03	/	/	/	/
	32		42	30	24		38	32	14	28			18	18	0.04	0.05				
	38		50	36	28	5.3	46	38	16	33	39		28	20	0.07	0.08	0.07	0.09		
	50		65	45	35	6.5	59	47	21	42	48	2	38	30	0.11	0.14	0.13	0.16		
	65		80	55	42	8.8	70	58	25	54.5	57	2.3	55	40	0.18	0.24	0.21	0.28		
	75		90							59.5	60		65	50	0.19	0.29	0.23	0.32		

注意： 当脚轮选择D65/D75规格时，N材质的G尺寸为25mm,G材质的G尺寸为27mm。

请按图示订货

■ CWHE21-D25-N

型号		轮材质
代码	D	
CWHE21	25	N S R
	32	

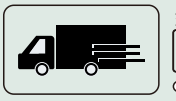

交期Delivery
4 天 发货
O本产品发货时间不含周日

www.vipdo.cn 400-098-1117 工厂自动化零件一站式采购平台
汇集国内外知名品牌，让采购更便捷，让设计更高效！