外装插销型铰链 ◄ 锥孔+腰孔型/螺孔+焊接型



代码	类型		适用内外装门	材质	表面处理
VKU47	插销型	锥孔+腰孔型	外装门	SPCC	喷漆黑色
VKU48					镀锌
VKU56		螺孔+焊接型			

VKU47-108
VKU48-108

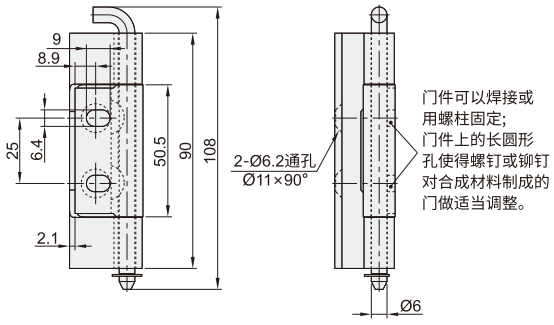

安装尺寸图

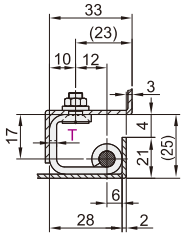

VKU56

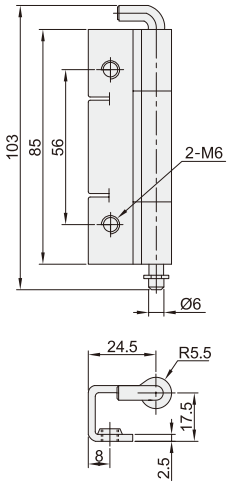

使用示例

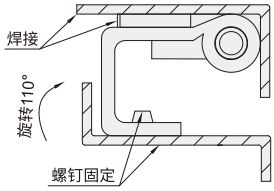

型号		T	负载 (kg)	参考重量 (kg/pcs)
代码	规格			
VKU47	108	2.5	25	0.18
VKU48				

型号		负载 (kg)	参考重量 (kg/pcs)
代码	规格		
VKU56	103	25	0.18

请按图示订货

■ VKU47-108-T2.5

型号		
代码	规格	T
VKU47	108	2.5

■ VKU56-103

型号	
代码	规格
VKU56	103

交期Delivery
5 天 发货
○本产品发货时间不含周日

www.vipdo.cn 400-098-1117 工厂自动化零件一站式采购平台
汇集国内外知名品牌，让采购更便捷，让设计更高效！