代码	类型	缸体材质	表面处理
JEBY06	两爪型	AL	黑色阳极氧化

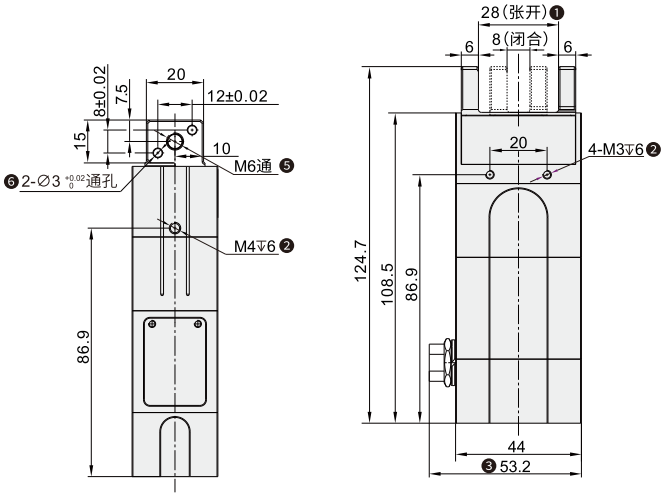

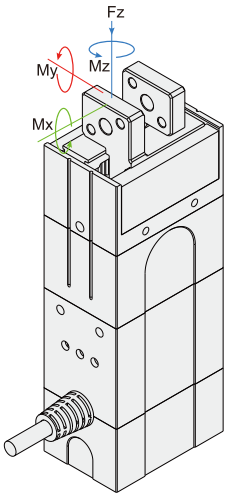

- 垂直方向容许静负荷Fz:150N
- 负载允许力矩
  Mx:2.1N.m
  My:2.34N.m
  Mz:2N.m

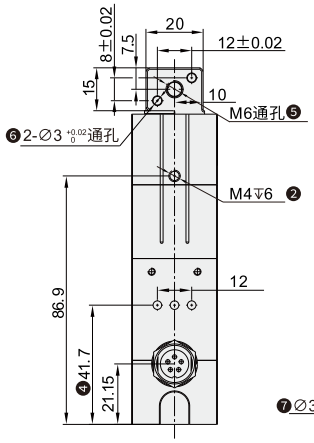

注解:
❶夹爪手指运动行程
❷侧面安装位(螺纹孔)
❸航空插座接线位置
❹夹爪调节力位置(左一)及指示灯(右一)
❺夹具安装位(螺纹孔)
❻夹具安装位(销孔)
❼底面安装位(销孔)
❽底面安装位(螺纹孔)

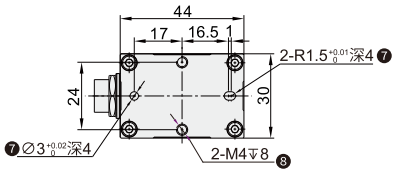

型号	JEBY06-20
控制器	内置
总行程	20mm(可调)
夹持力	30-80N(可调)
重复定位精度	±0.02mm
推荐夹持重量	≤0.8kg
传动方式	齿轮齿条+交叉滚子导轨
运动元件油脂补给	每六个月或者动作一百万次/回
单向行程运动最短时间	0.45s
运动方式	二指平动
重量	0.46kg
尺寸规格	44×30×124.7mm
工作电压	24±10%
额定电流	0.2A
峰值电流	1A
功率	5W
防护等级	IP20
电机类型	直流无刷
使用温度范围	5-55°C
使用湿度范围	RH35-80(无结霜)

请按图示订货

■ JEBY06-20

代码	行程
JEBY06	20

交期Delivery

4 天	发货

○本产品发货时间不含周日

www.vipdo.cn 400-098-1117 工厂自动化零件一站式采购平台
汇集国内外知名品牌，让采购更便捷，让设计更高效！